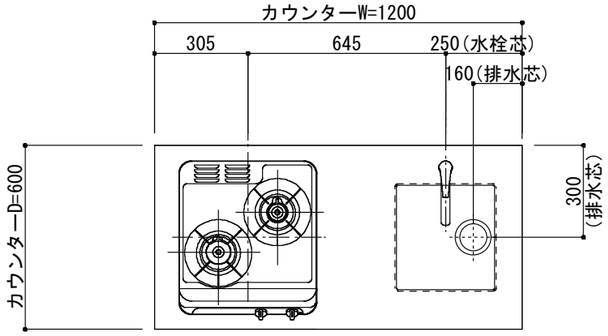

<カウンター開口図>

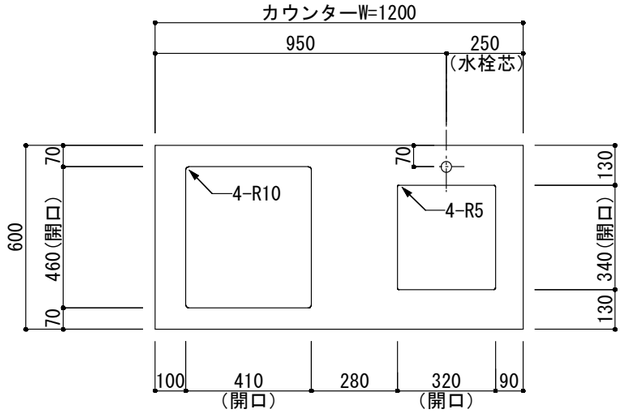

①	ベースユニット	W=1200　カウンター：天然石
		包丁差し付き
②	吊り戸棚	フード側、底板不燃仕上げ
		耐震ラッチ付き
③	化粧パネル	扉と同材
④	水栓	シングルレバー混合水栓
⑤	調理機器	2口ビルトインコンロ
		PKD-K21E　パロマ
⑥	レンジフード	W600　シロッコファン(白)(100V)
		XFL-60SI

※排気ダクトが後方、横方向抜きの場合はL型ダクトが必要です。（別売品）

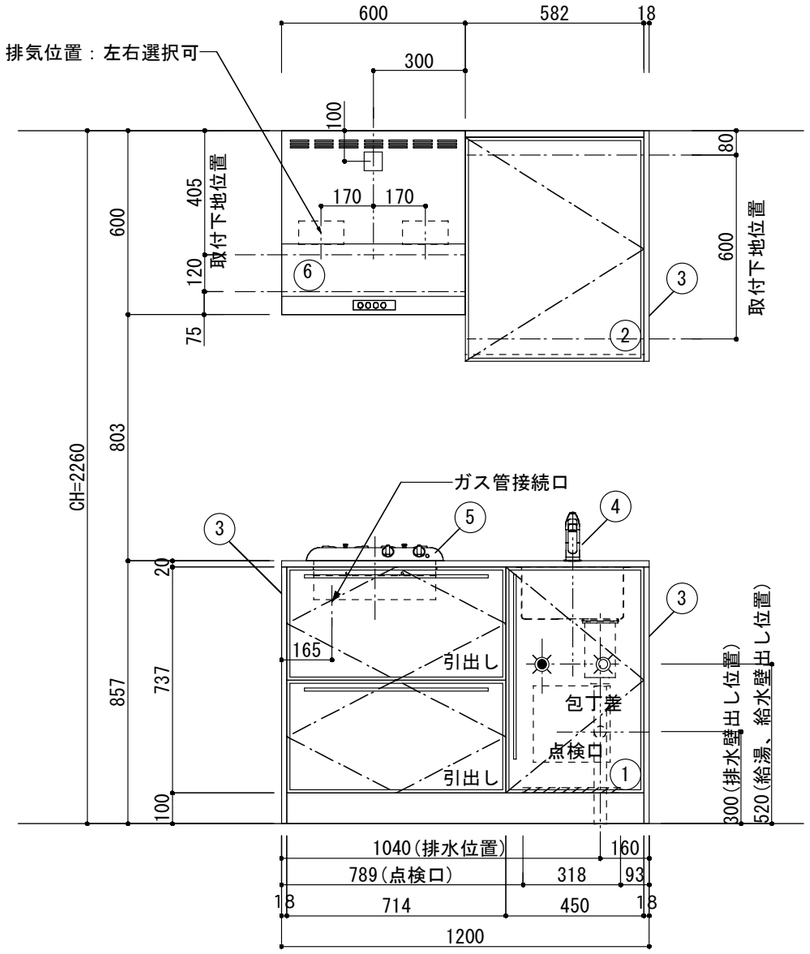

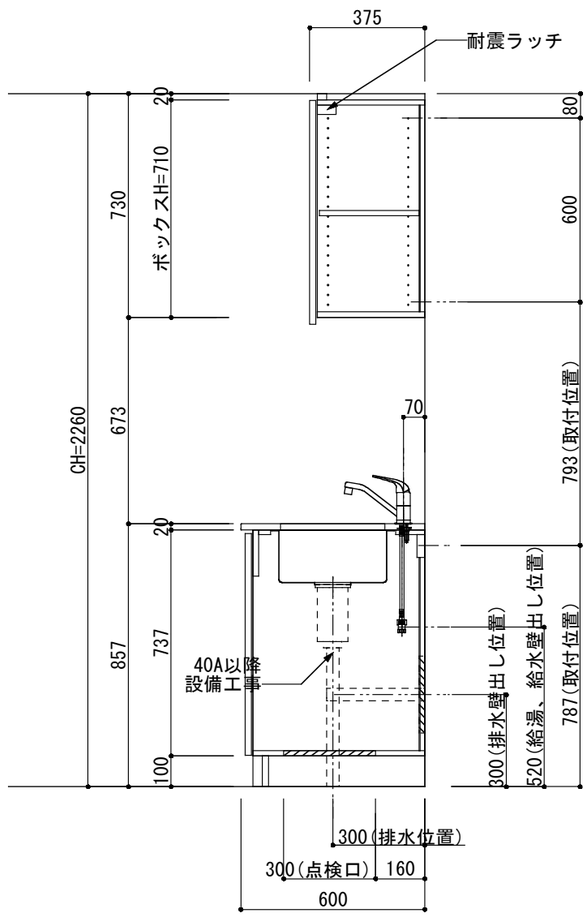

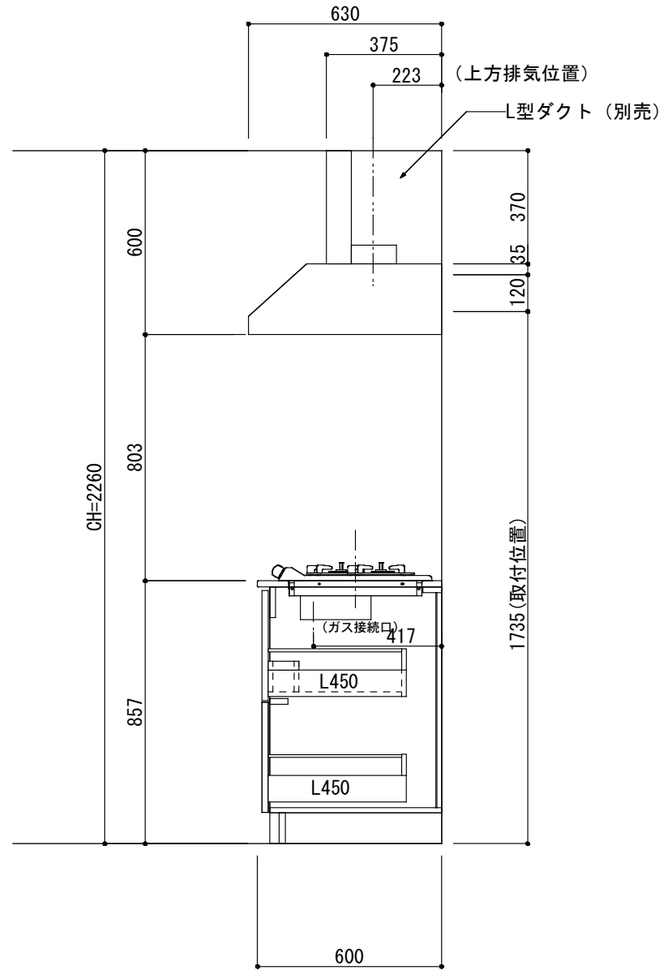

※（L/R）：シンクの位置が向かって左側がL、向かって右側はR　　図面はR仕様

Living box 株式会社 リビングボックス	訂正 1		4		MIO KITCHEN　レグノシリーズ　MO612S2G L/R-T-L□□	DATE	2014.11.21
	2		5		W1200・D600　天然石カウンター　2口ガスコンロ　キッチン設備図面	SCALE	1：20
	3		6			NO	L-21