<カウンター開口図>

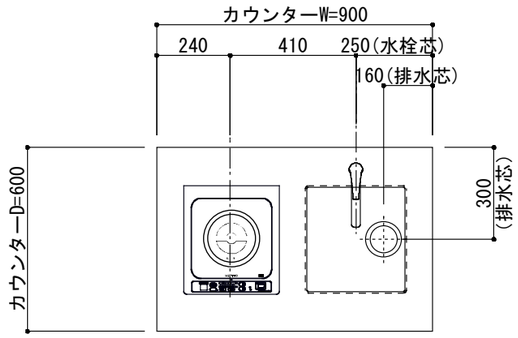

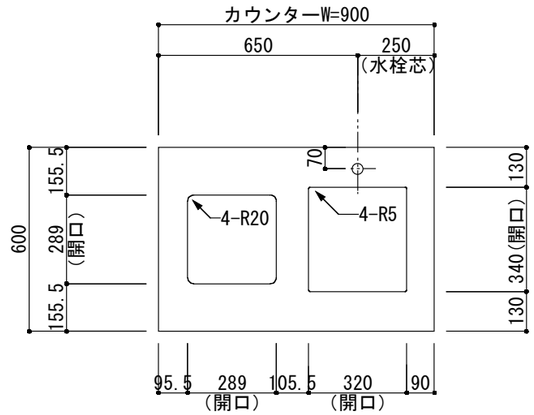

①	ベースユニット	W=900　カウンター：天然石
		包丁差し付き
②	吊り戸棚	フード側、底板不燃仕上げ
		耐震ラッチ付き
③	化粧パネル	扉と同材
④	水栓	シングルレバー混合水栓
⑤	調理機器	1口IHクッキングヒーター
		EC-711I(100V)　ヒーテック
⑥	レンジフード	W600　シロッコファン(白)(100V)
		XFL-60SI

※排気ダクトが後方、横方向抜きの場合はL型ダクトが必要です。（別売品）

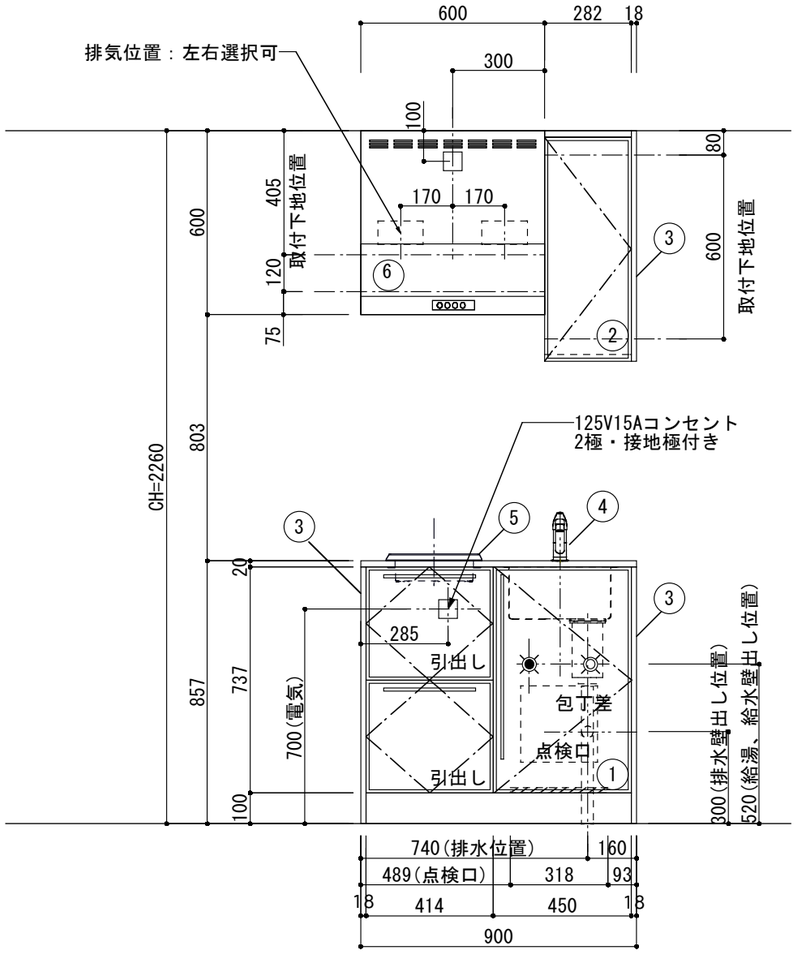

ボックス1箱

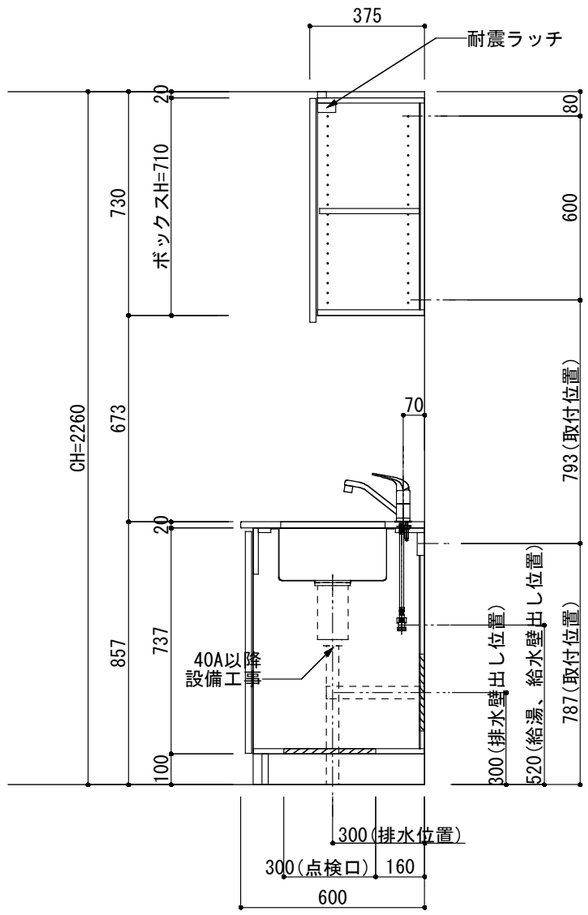

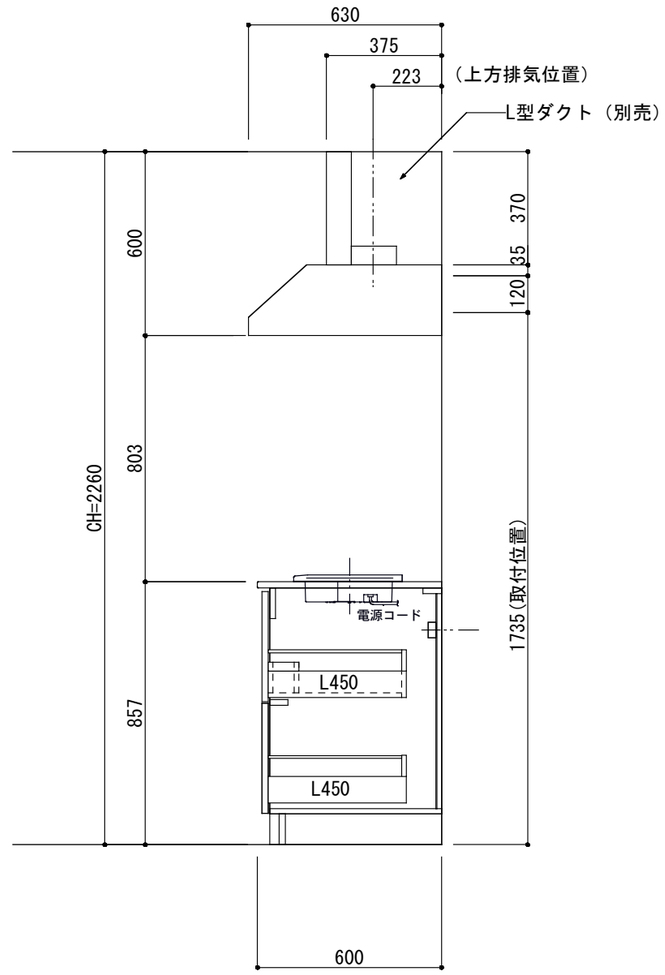

※（L/R）：シンクの位置が向かって左側がL、向かって右側はR　　図面はR仕様

Living box 株式会社 リビングボックス	訂正	1		4		MIO KITCHEN　レグノシリーズ　MO609S1E L/R-T-L□□	DATE	2014.11.21
		2		5		W900・D600　天然石カウンター　1口IHヒーター　キッチン設備図面	SCALE	1：20
		3		6			NO	L-10